CP10GC
Serbatoi completi
Complete oil tanks
10 dm³

Costruiti in lega di alluminio pressofusa vengono forniti completi di coperchio in acciaio CCP10 e di guarnizione in guarnital GCP10. La capacità nominale, di 10 dm³, corrisponde ai 3/4 della capacità totale del serbatoio.

Serbatoi tipo **CP10**
Costruiti in lega di alluminio pressofusa vengono forniti con tappo di scarico.

Guarnizioni tipo **GCP10**
Costruite in guarnital con spessore di 2 mm.

Coperchi tipo **CCP10**
Realizzati in lamiera di acciaio vengono forniti verniciati con vernice protettiva antiolio e antiruggine.

Made of die-cast aluminium. Supplied complete of CCP10, cover in steel plate, GCP10 gasket in "guarnital".
Nominal capacity of 10 dm³, corresponds to 3/4 of total capacity.

Oil tanks type **CP10**
Made of die-cast aluminium.
They are supplied with drain plug.

Gaskets type **GCP10**
Made of 2 mm thick "guarnital" material.

Covers type **CCP10**
Made of steel plate, with oil and rustproof coating.

Dimensioni - *Dimensions* (mm)

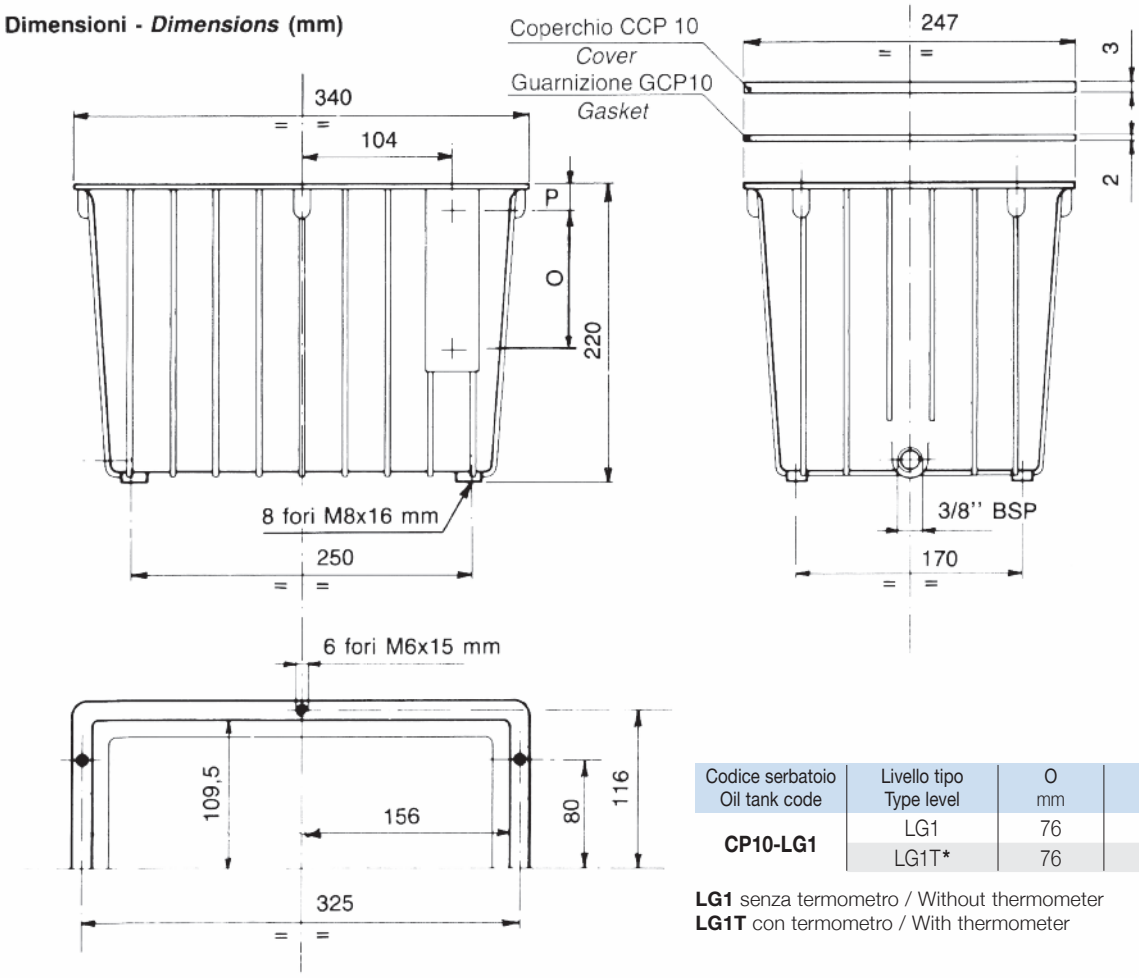

Codice serbatoio Oil tank code	Livello tipo Type level	O mm	P mm
CP10-LG1	LG1	76	30
	LG1T*	76	30

LG1 senza termometro / Without thermometer
LG1T con termometro / With thermometer

Foratura coperchi / Covers drilling

Coperchi piani / Oil tank covers
Foratura per montaggio lanterna.
Pre-drilled for mounting of bell-housing.

Codice foratura Drilling code	Lanterna tipo Bell-housing frame F mm	Dimensioni / Dimensions (mm)				
		A	B	C	D	E
CCP10F140	Ø 140	88	82	101	115	9,5
CCP10F160	Ø 160	98	92	115	130	9,5
CCP10F200	Ø 200	116	112	135	165	11,5

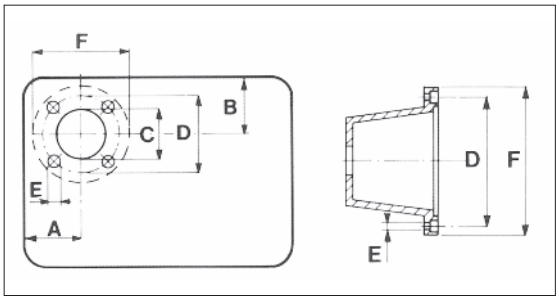

CCP10MC**

Coperchi
Covers
10 dm³

Coperchio forato per serbatoio CP10. È predisposto per un rapido e facile montaggio dei componenti necessari a realizzare la centralina oleodinamica. Viene prodotto in tre versioni a seconda del tipo di lanterna utilizzato. Costruito in lamiera viene fornito con verniciatura protettiva antiruggine.

This is a special cover to be used on CP10 oil tanks. It is a fully machined cover ready for the mounting of all parts and accessories wich are currently used to assemble a power unit. Please note that such accerssories can be any of the well know make, interchangeable amongst them, sold on the market. Depending on bellhousing dimensions we make 3 types. It is made of steel plate rust and oil-proof coated.

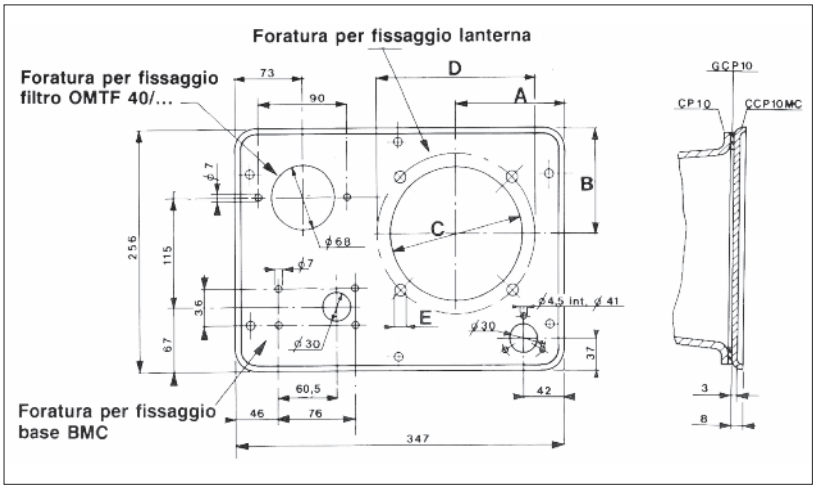

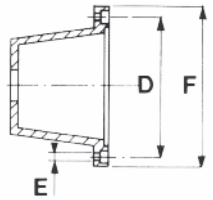

Codice foratura Drilling code	Lanterna tipo Bell-housing frame F mm	Dimensioni / Dimensions (mm)				
		A	B	C	D	E
CCP10 MC140	Ø 140	88	82	101	115	9,5
CCP10 MC160	Ø 160	98	92	115	130	9,5
CCP10 MC200	Ø 200	116	112	135	165	11,5

Esempio di montaggio
Mounting example

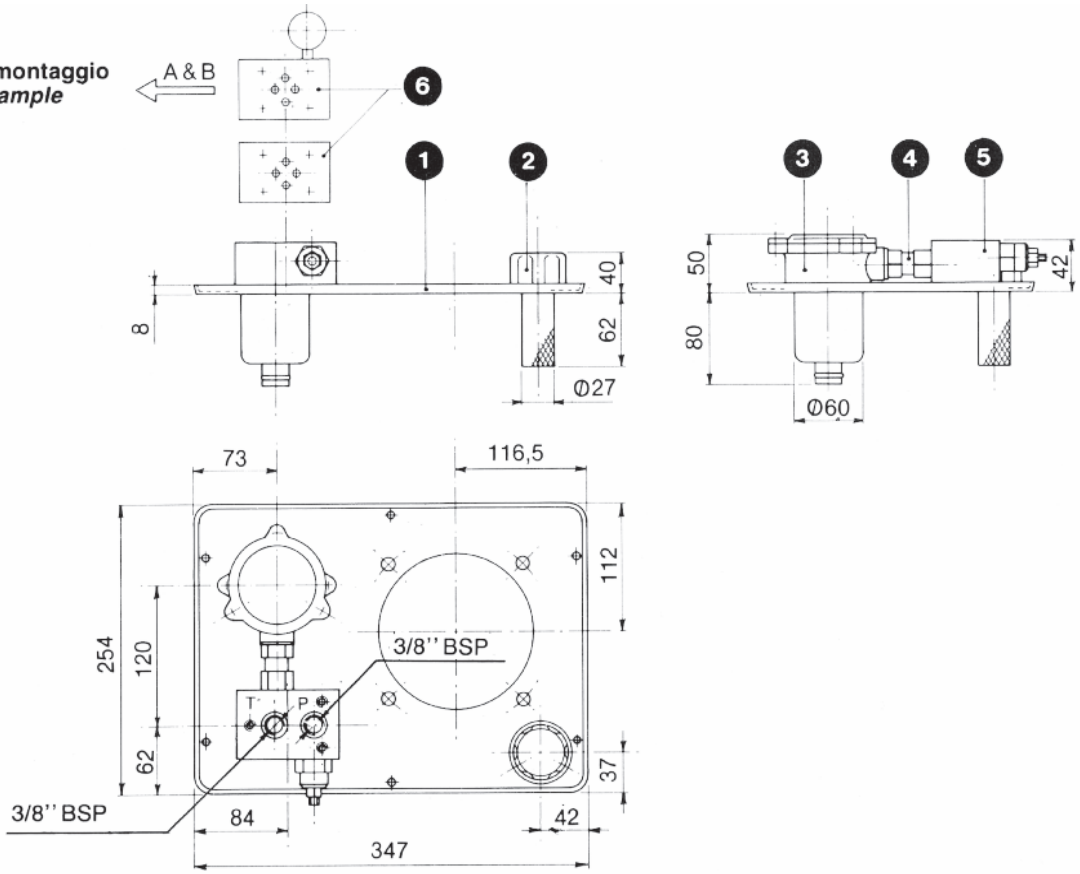

Pos. / Part no.	Descrizione / Description	Codice / Type
1	Coperchio / Cover	**CCP10 MC200**
2	Tappo di carico / Filler breather	**TR-1**
3	Filtro di ritorno / Return line filter	**OMTF 09****
4	Raccordo di connessione / Special fitting	**R12 MC**
5	Piastra base / Base plate	**BMC - V2**
6	Piastre componibili / Stackable plates - 03	**ML31**

Raccordo / Fitting
tipo/type **R12MC**

Costruito in acciaio consente una rapida connessione tra il filtro OMTF 09** e la piastra base BMC.

Made of steel they are used for a fast connection between the base plate BMC and OMTF 09** return line filters.

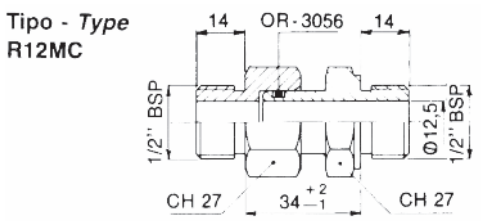

Piastra base
tipo **BMC*****

Realizzata in alluminio trafilato ad alta resistenza può incorporare la valvola di massima pressione.
È predisposta per due diversi utilizzi:
1) Consente l'attacco diretto tramite P e T filettati 3/8" BSP nel caso di regolazione a distanza.
2) Consente il montaggio di piastre componibili tipo ML31 per l'attacco di valvole a norme CETOP 03 (NG6).

Base plate
type **BMC*****

Made of high quality aluminium it can be fitted with relief valve.
It is supplied for 2 different applications as follows:
1) Direct connection to remote control units by P and T 3/8" BSP ports.
2) Mounting of ML31 type stackable plates for direct connection of CETOP 03 (NG6) solenoid valves.

BMC-V2

Con valvola di massima pressione
Complete with relief valve

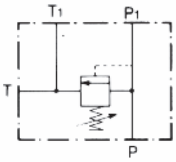

1	Taratura / Set at	1-70 bar (V1-BMC**)
2	Taratura / Set at	35-210 bar (V2-BMC**)
3	Taratura / Set at	70-315 bar (V3-BMC**)

** Codice della sola valvola di ricambio /
Only spare valve code

BMC-T

Senza valvola di massima pressione
Without relief valve

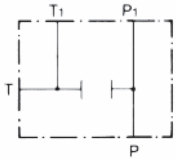

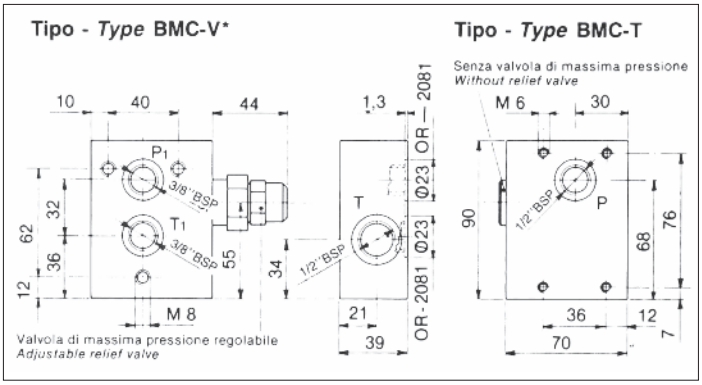

Piastre componibili attacco valvole norme CETOP 03 (NG6)
Stackable plates for mounting of CETOP 03 (NG6) solenoid valves
tipo/type **ML31**

Piastra di connessione per elettrovalvole a norme CETOP 03.
Può essere utilizzata come piastra singola, intermedia o di chiusura con possibilità attacco manometro.

Plates used for connection of CETOP 03 type solenoid valves.
Can be used alone, as a sandwich, or as end cover with manometer connection.

- **Pressione max / Pressure max:** 280 bar
- **Portata / Capacity:** Q max 40 dm³/min.
- **Materiale / Material:** alluminio trafilato/aluminium
- **Uscite laterali / Lateral outlets:** A-B 3/8" BSP

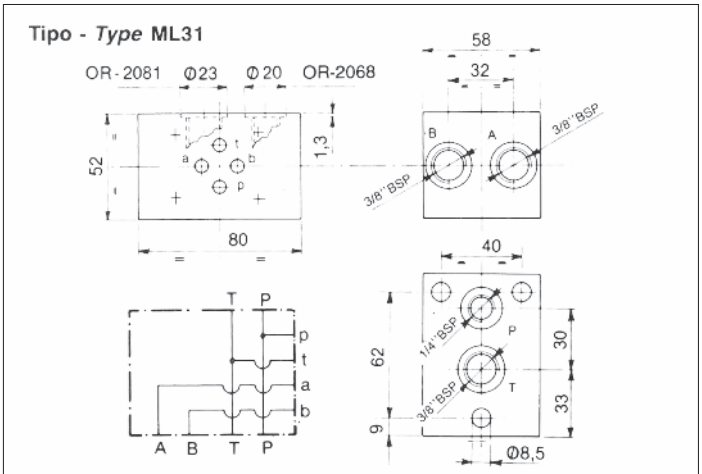

Viti/tiranti - Bolts/tie rods

Dimensioni consigliate / Recommended sizes

Stazioni N° Station N°	Viti/tiranti Bolts/tie rods	Quantità N° Quantity N°
1	Vite/bolt TCEI M8x70	3 pz/pcs
2	Vite/bolt TCEI M8x120	3 pz/pcs
3	Tirante/tie rod M8x185	3 pz/pcs
4	Tirante/tie rod M8x235	3 pz/pcs
5	Tirante/tie rod M8x290	3 pz/pcs

CP16GC
Serbatoi completi
Complete oil tanks
16 dm^3

Costruiti in lega di alluminio pressofusa vengono forniti completi di coperchio in acciaio CCP16 e di guarnizione in guarnital GCP16. La capacità nominale, di 16 dm^3, corrisponde ai 3/4 della capacità totale del serbatoio.

Serbatoi tipo **CP16**
Costruiti in lega di alluminio pressofusa vengono forniti con tappo di scarico.

Guarnizioni tipo **GCP16**
Costruite in guarnital con spessore di 2 mm.

Coperchi tipo **CCP16**
Realizzati in lamiera di acciaio vengono forniti verniciati con vernice protettiva antiolio e antiruggine.

Made of die-cast aluminium. Supplied complete of CCP16, cover in steel plate, GCP16 gasket in “guarnital”.
Nominal capacity of 16 dm^3, corresponds to 3/4 of total capacity.

Oil tanks type **CP16**
Made of die-cast aluminium.
They are supplied with drain plug.

Gaskets type **GCP16**
Made of 2 mm thick “guarnital” material.

Covers type **CCP16**
Made in steel plate. They are oil and rustproof coated.

Codice ordinazione / How to order

Serbatoio completo Complete oil tank	Serbatoio Oil tank	Guarnizione Gasket	Coperchio Cover
CP16GC	**CP16**	**GCP16**	**CCP16**

Dimensioni - *Dimensions* (mm)

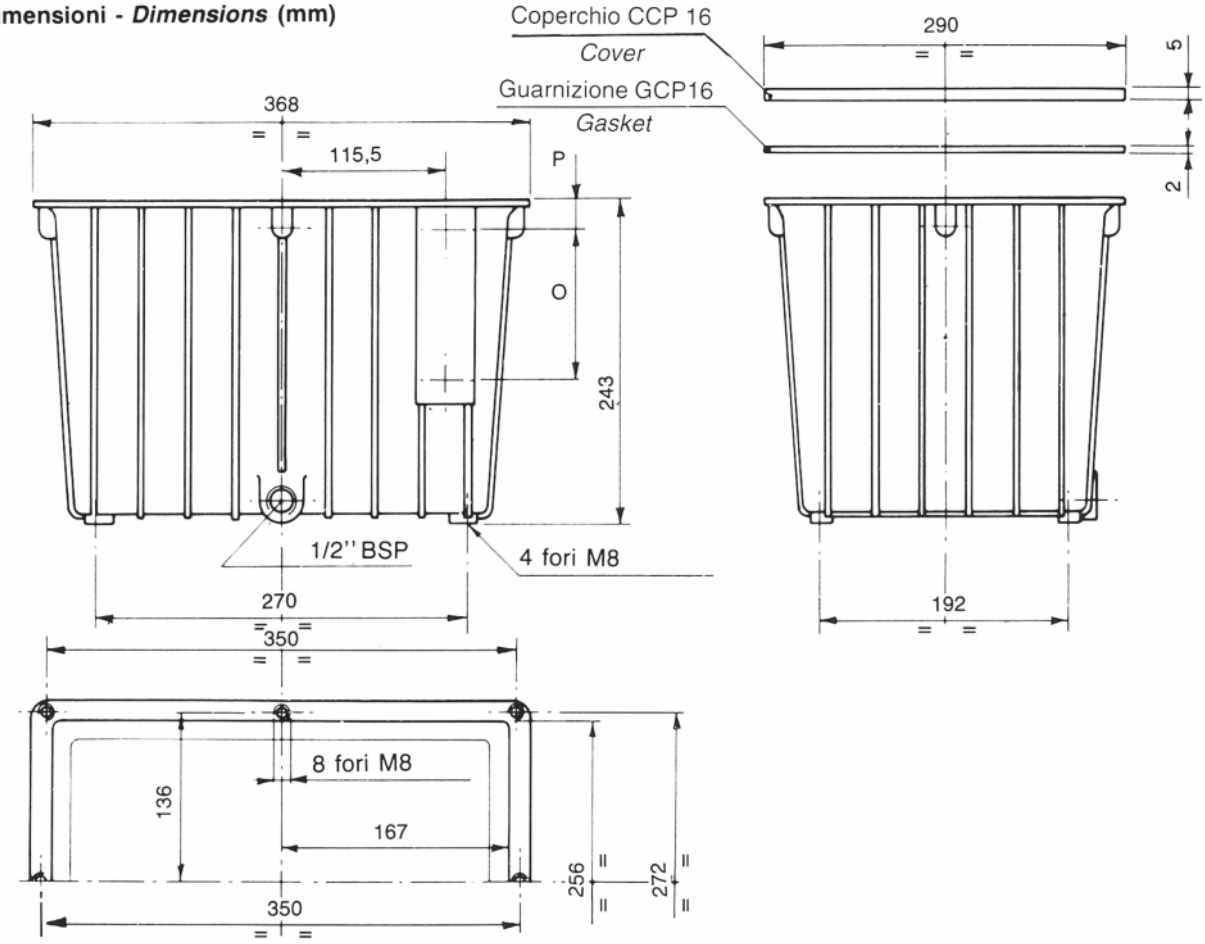

Foratura per livello visivo
Pre-drilling for mounting of level gauge

Codice serbatoio Oil tank code	Livello tipo Type level	O mm	P mm
CP16-LG1	LG1	76	40
	LG1T	76	40

CP25GC
Serbatoi completi
Complete oil tanks
25 dm^3

Costruiti in lega di alluminio pressofusa vengono forniti completi di coperchio in acciaio CCP25 e di guarnizione in guarnital GCP25. La capacità nominale, di 25 dm^3, corrisponde ai 3/4 della capacità totale del serbatoio.

Serbatoi tipo **CP25M**
Costruiti in lega di alluminio pressofusa vengono forniti con tappo di scarico.

Guarnizioni tipo **GCP25**
Costruite in guarnital con spessore di 2 mm.

Coperchi tipo **CCP25M**
Realizzati in lamiera di acciaio vengono forniti verniciati con vernice protettiva antiolio e antiruggine.

Made of die-cast aluminium. Supplied complete of CCP25, cover in steel plate, GCP25 gasket in “guarnital”.
Nominal capacity of 25 dm^3, corresponds to 3/4 of total capacity.

Oil tanks type **CP25M**
Made of die-cast aluminium.
They are supplied with drain plug.

Gaskets type **GCP25**
Made of 2 mm thick “guarnital” material.

Covers type **CCP25M**
Made in steel plate. They are oil and rustproof coated.

Codice ordinazione / How to order

Serbatoio completo Complete oil tank	Serbatoio Oil tank	Guarnizione Gasket	Coperchio Cover
CP25MGC	**CP25M**	**GCP25**	**CCP25M**

Dimensioni - *Dimensions* (mm)

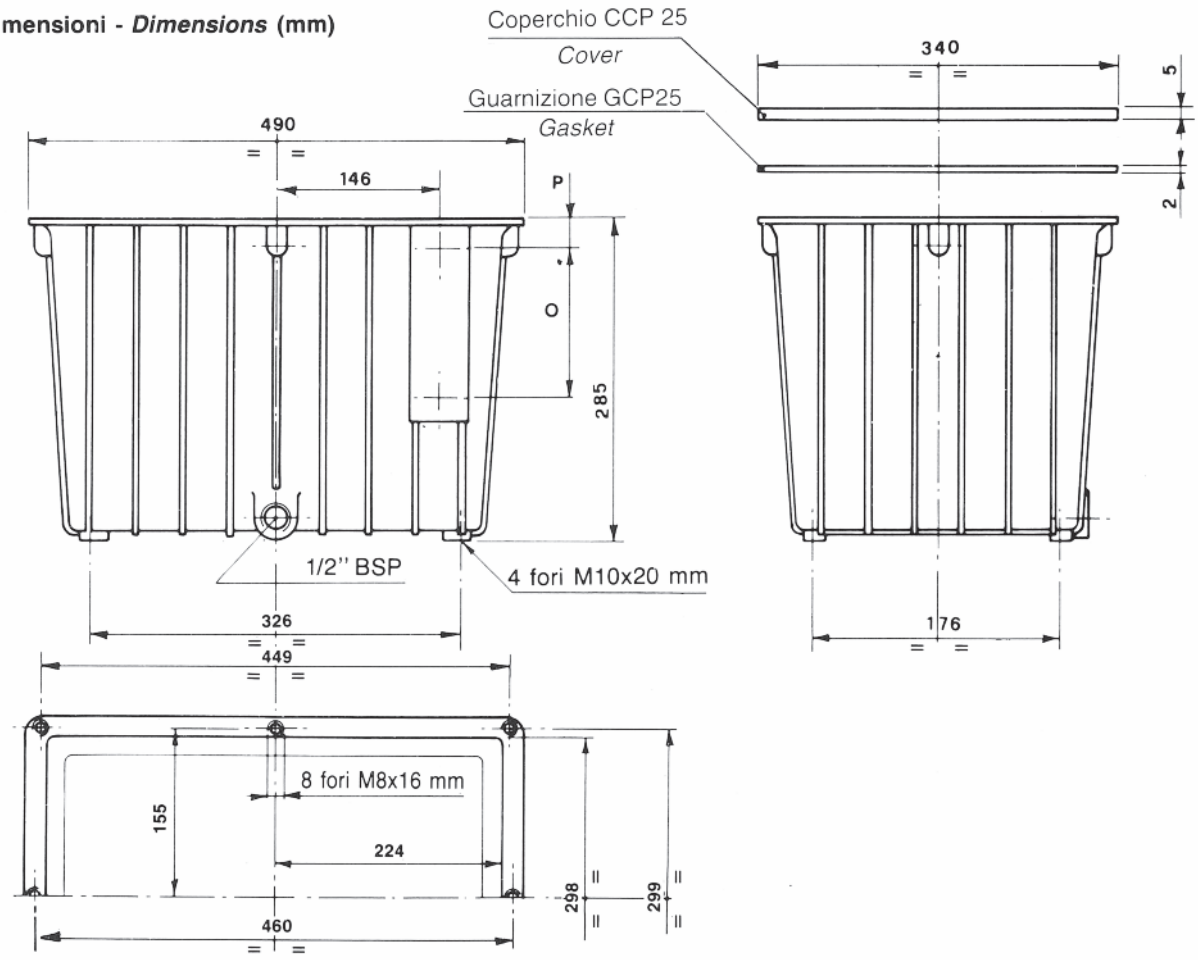

Foratura per livello visivo
Pre-drilling for mounting of level gauge

Codice serbatoio Oil tank code	Livello tipo Type level	O mm	P mm
CP25M-LG1	LG1	76	38
	LG1T	76	38
CP25M-LG2	LG2	127	40
	LG2T	127	40